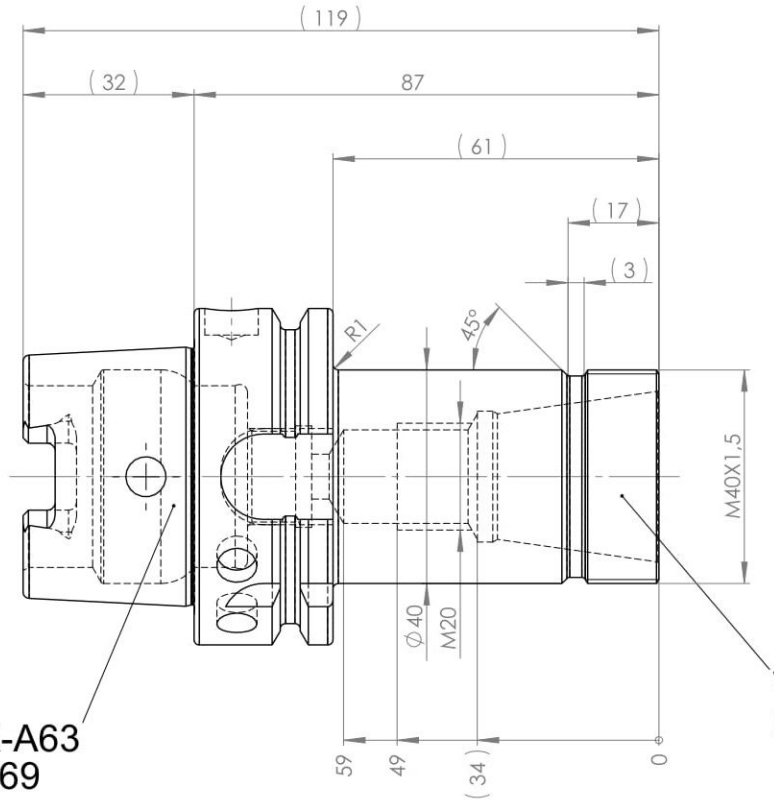


S200 - HSK-A63
Id.Nr.: 311969

W026 - D20 - ER32
Id.Nr.:310466

| | | | | | | | | | | |
|---|---|---|---|---|---|---|---|---|---|---|
| Werkstoff: 16MnCr5 (1.7131) | | | | Wärmebehandlung: Einsatzgehärtet; Eht=0,5; HV=630-710 | | Oberfläche: brüniert | | | | |
| | | | | | | **ER-Futter HSK-A63 ER32 A100** | | | | |
| | Datum | Name | | Wuchtgüte | Gewicht in Kg | | | | Ursprung | |
| Bearb. | 15.10.2010 | sj | G= | 0.0 | 1.024 | Spindelseite | Werkzeugseite | ET/BG | ID-Nr. | ÄS |
| Gepr. | 15.10.2010 | sj | n= | 00000 | Maßstab 1:1 | 200 | 026 | 5 | | **07** |

459765